第33回　北信地区中学校新人大会（兼　第43回　長野県中学校新人バスケットボール大会）

男子の部　組合せ

平成24年11月17日・18日

11月17日（土）
豊野体育館　A・Bコート
東部中学校　C・Dコート
三陽中学校　E・Fコート

11月18日（日）
豊野体育館　A・Bコート

11月17日（土）
豊野体育館　A・Bコート
東部中学校　C・Dコート
三陽中学校　E・Fコート

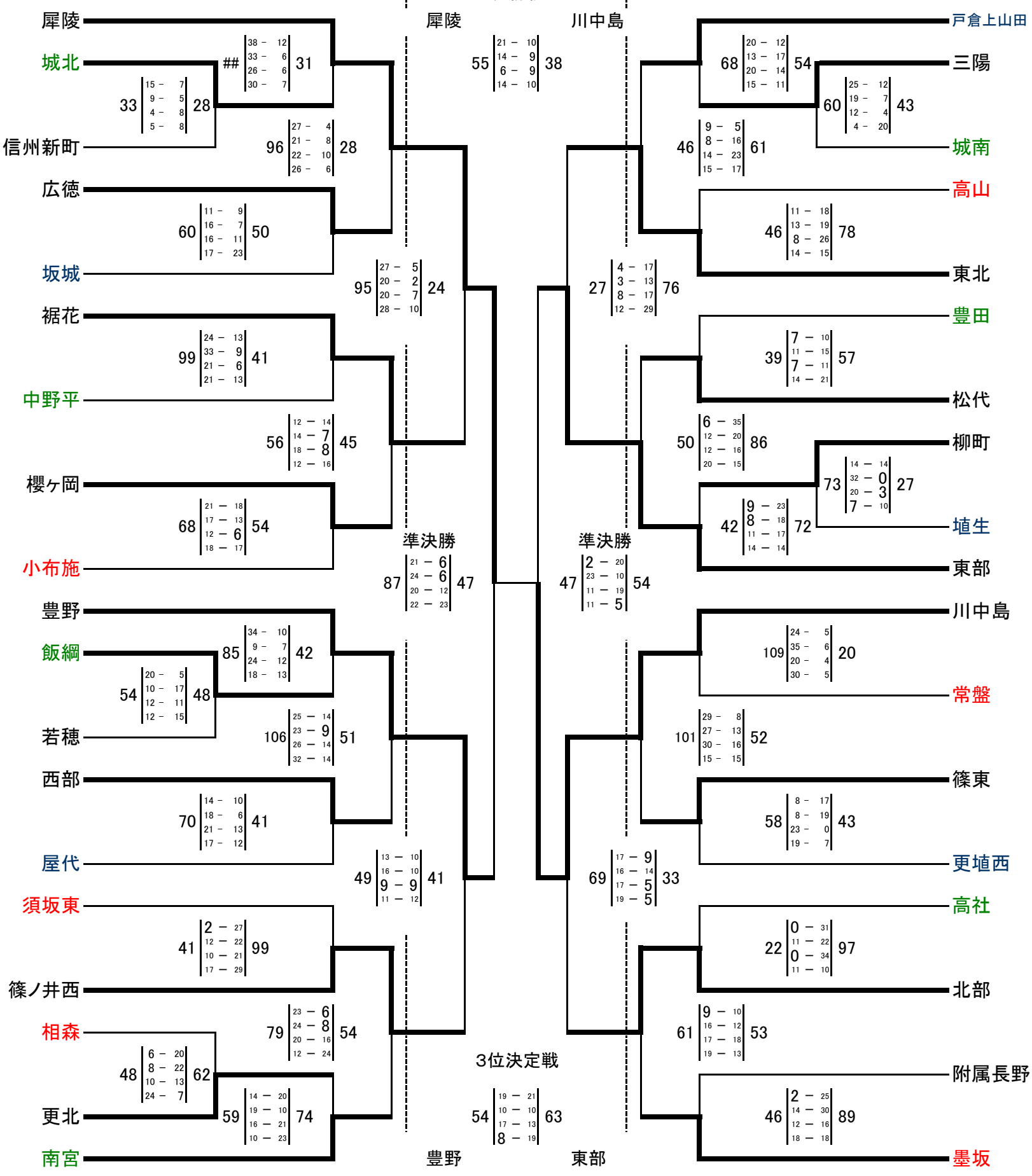

5位決定戦

裾花　　篠ノ井西

40 14－16 7－19 10－20 9－20 75

順位					
1位	犀陵	中学校	5位	篠ノ井西	中学校
2位	川中島	中学校	5位	北部	中学校
3位	東部	中学校	7位	裾花	中学校
4位	豊野	中学校	7位	東北	中学校

5位決定戦

東北　　北部

29 11－8 8－18 4－17 6－16 59