第41回　北信地区中学校バスケットボール選手権大会

男子の部　組合せ　　平成31年4月27日・28日

4月27日（土）
須坂市北部体育館　A・Bコート
相森中学校　C・Dコート
墨坂中学校　E・Fコート

4月28日（日）
須坂市北部体育館　A・Bコート

4月27日（土）
須坂市北部体育館　A・Bコート
相森中学校　C・Dコート
墨坂中学校　E・Fコート

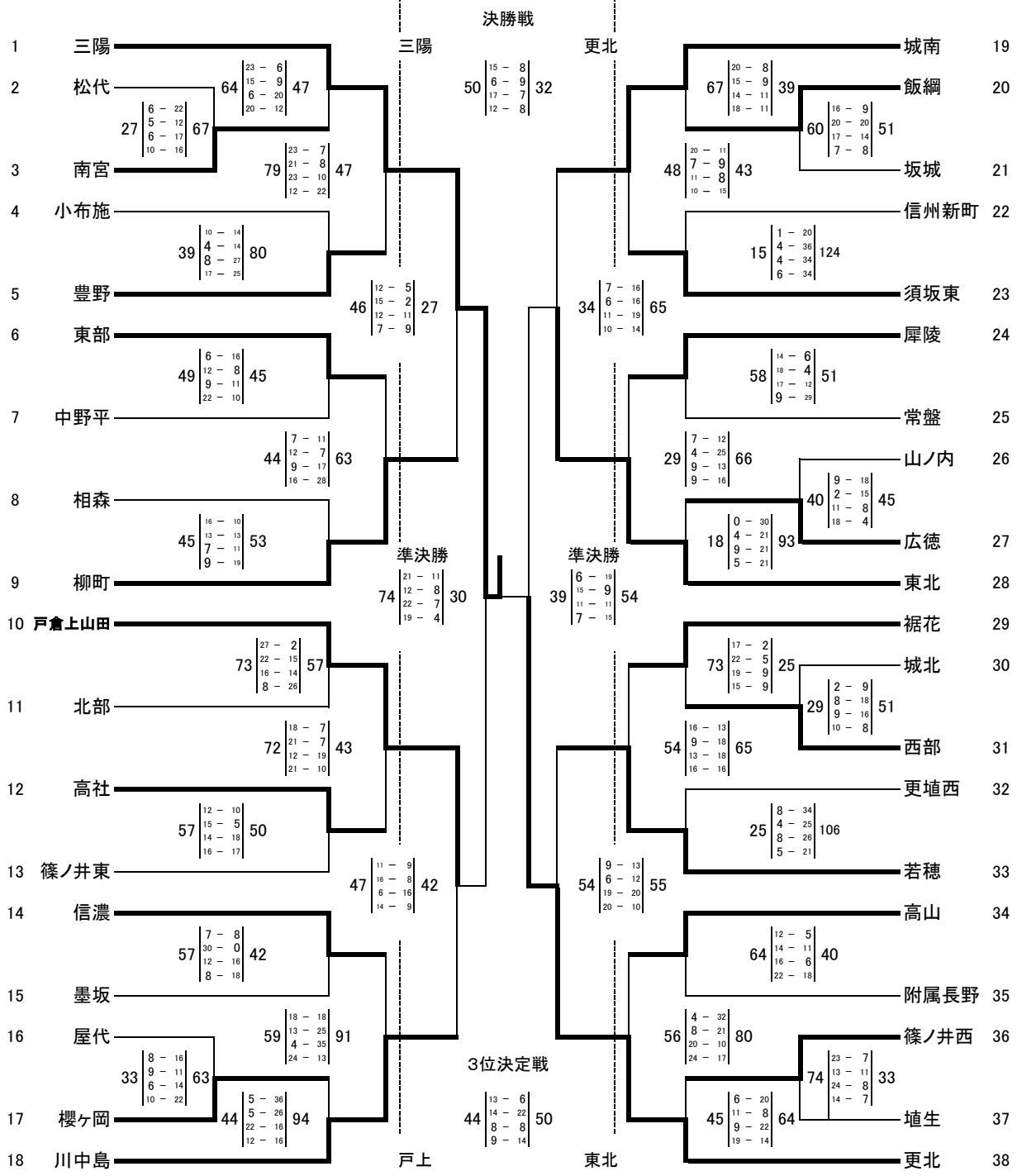

5位決定戦

柳町　39 (14 − 9, 10 − 11, 9 − 11, 6 − 5) 36　川中島

順位					
1位	三陽	中学校	5位	柳町	中学校
2位	更北	中学校	5位	若穂	中学校
3位	東北	中学校	7位	川中島	中学校
4位	戸倉上山田	中学校	7位	城南	中学校

5位決定戦

城南　40 (6 − 19, 11 − 10, 11 − 18, 12 − 23) 70　若穂