# 第３９回　北信地区中学校バスケットボール選手権大会

## 《女子》結果

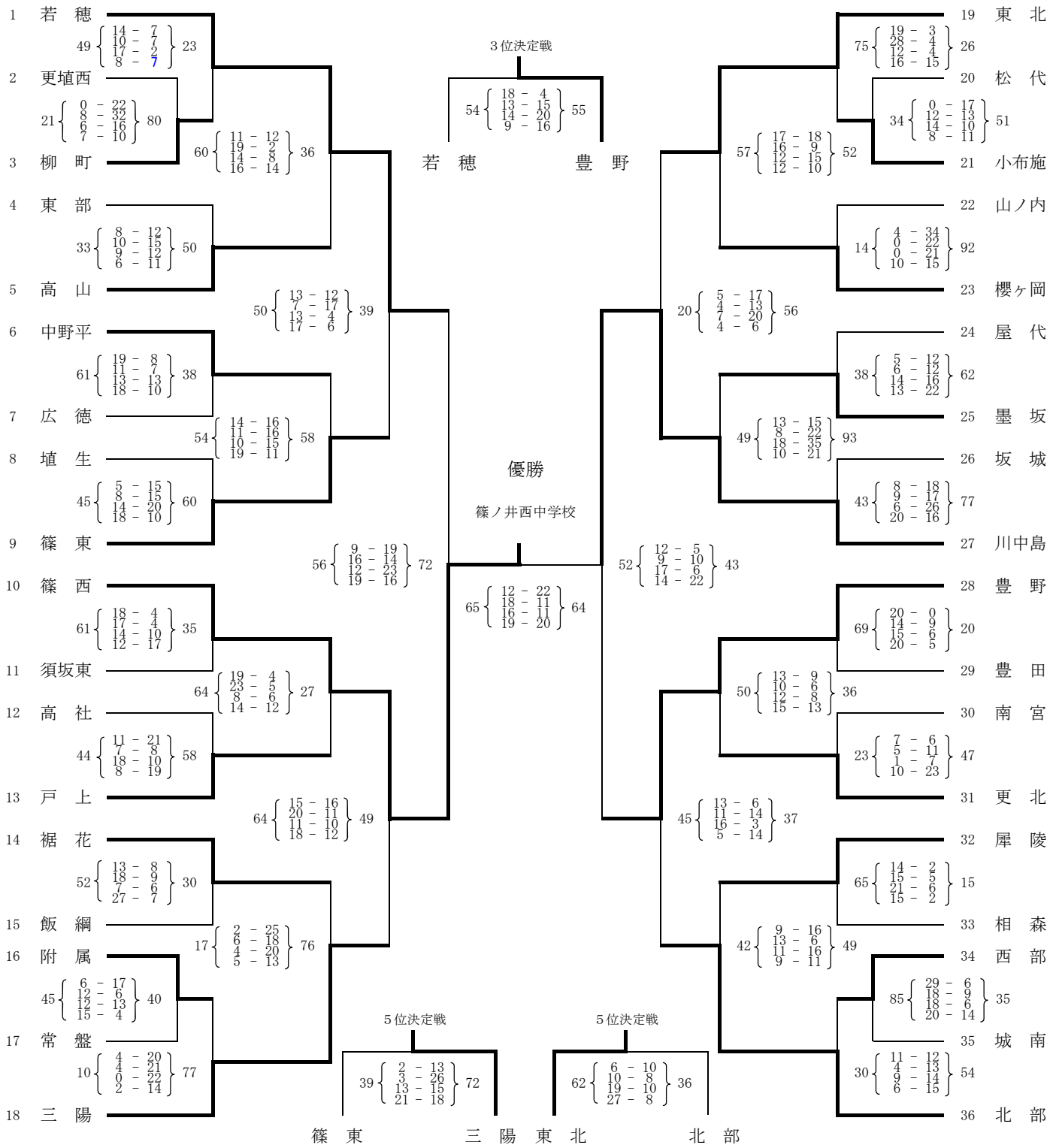


女子最終結果

| | | | | | | | |
|---|---|---|---|---|---|---|---|
| １位 | 篠ノ井西 中学校 | ２位 | 川中島 中学校 | ３位 | 豊 野 中学校 | ４位 | 若 穂 中学校 |
| ５位 | 東 北 中学校 | ５位 | 三 陽 中学校 | ７位 | 北 部 中学校 | ７位 | 篠ノ井東 中学校 |