平成27年度北信高等学校新人体育大会バスケットボール競技

北信高等学校体育連盟バスケットボール専門部

期　日：　平成２７年１０月３０日・３１日・１１月１日

会　場：　南長野運動公園体育館・須坂北部体育館・市立長野高校体育体育

【女　子】

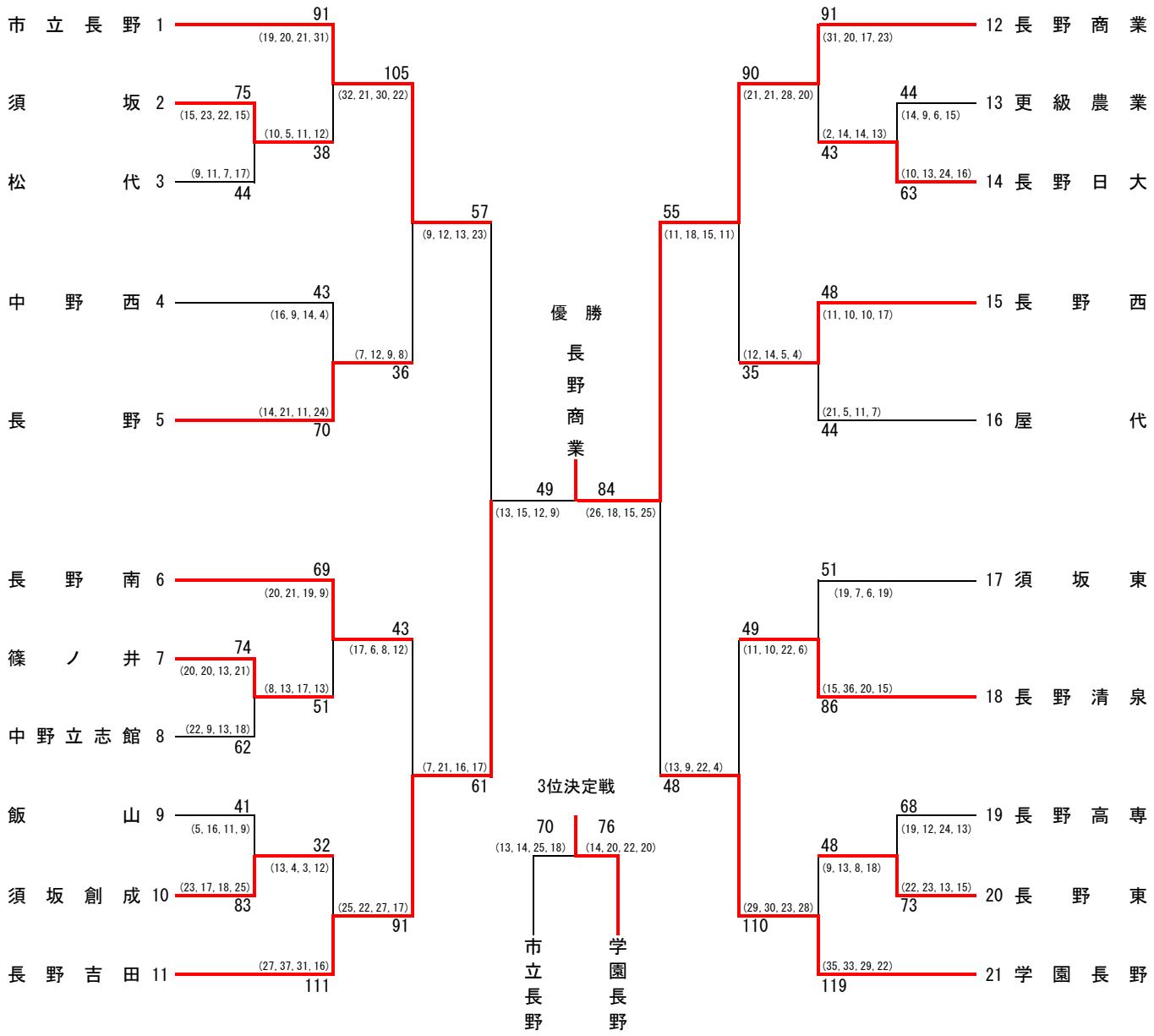

［順　位］
1位 長野商業
2位 長野吉田
3位 学園長野
4位 市立長野
5位 長野南
6位 長野清泉
7位 長野西
8位 長野
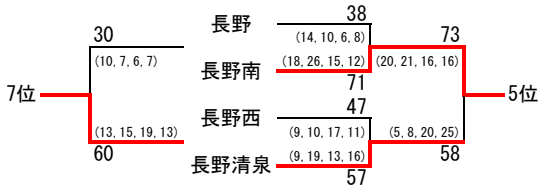
5～8位決定戦