平成28年度長野市長杯　北信高等学校バスケットボール大会

長野市バスケットボール協会

期　日：　平成２９年３月１８日・１９日・２０日

会　場：　長野運動公園総合体育館・南長野運動公園体育館

【女　子】

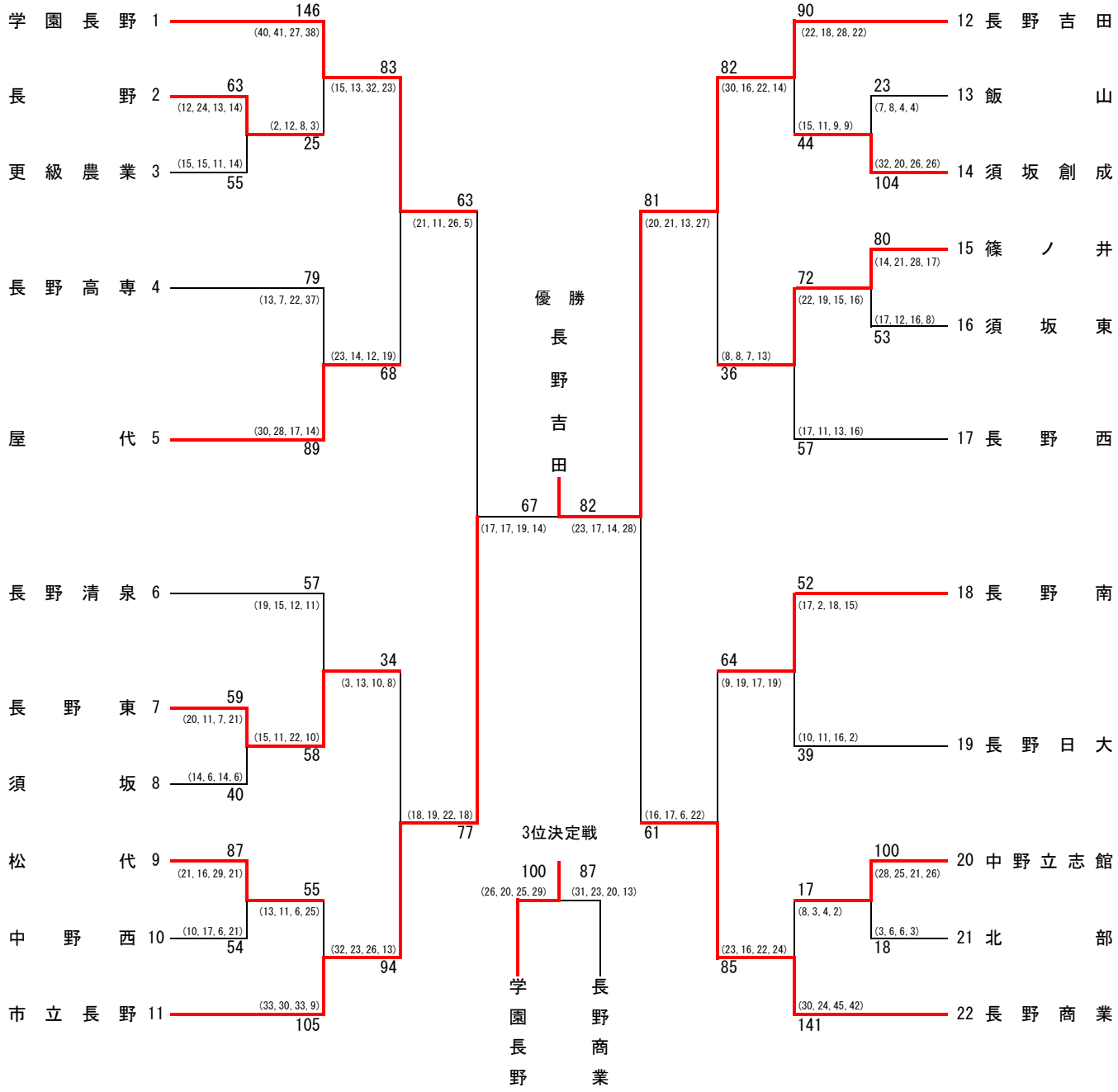

［順　位］
1位 長野吉田
2位 市立長野
3位 学園長野
4位 長野商業

【女　子】

	計	１	２	３	４	延	延		計	１	２	３	４	延	延	
（１回戦）																
1 長野	63	12	24	13	14			―	55	15	15	11	14			更級農業
2 長野東	59	20	11	7	21			―	40	14	6	14	6			須坂
3 松代	87	21	16	29	21			―	54	10	17	6	21			中野西
4 飯山	23	7	8	4	4			―	104	32	20	26	26			須坂創成
5 篠ノ井	80	14	21	28	17			―	53	17	12	16	8			須坂東
6 中野立志館	100	28	25	21	26			―	18	3	6	6	3			北部
（２回戦）																
1 学園長野	146	40	41	27	38			―	25	2	12	8	3			長野
2 長野高専	79	13	7	22	37			―	89	30	28	17	14			屋代
3 長野清泉	57	19	15	12	11			―	58	15	11	22	10			長野東
4 松代	55	13	11	6	25			―	105	33	30	33	9			市立長野
5 長野吉田	90	22	18	28	22			―	44	15	11	9	9			須坂創成
6 篠ノ井	72	22	19	15	16			―	57	17	11	13	16			長野西
7 長野南	52	17	2	18	15			―	39	10	11	16	2			長野日大
8 中野立志館	17	8	3	4	2			―	141	30	24	45	42			長野商業
（準々決勝）																
1 学園長野	83	15	13	32	23			―	68	23	14	12	19			屋代
2 長野東	34	3	13	10	8			―	94	32	23	26	13			市立長野
3 長野吉田	82	30	16	22	14			―	36	8	8	7	13			篠ノ井
4 長野南	64	9	19	17	19			―	85	23	16	22	24			長野商業
（準決勝）																
学園長野	63	21	11	26	5			―	77	18	19	22	18			市立長野
長野吉田	81	20	21	13	27			―	61	16	17	6	22			長野商業
（決　勝）																
市立長野	67	17	17	19	14			―	82	23	17	14	28			長野吉田
（三　決）																
学園長野	100	26	20	25	29			―	87	31	23	20	13			長野商業

１位 長野吉田
２位 市立長野
３位 学園長野
４位 長野商業